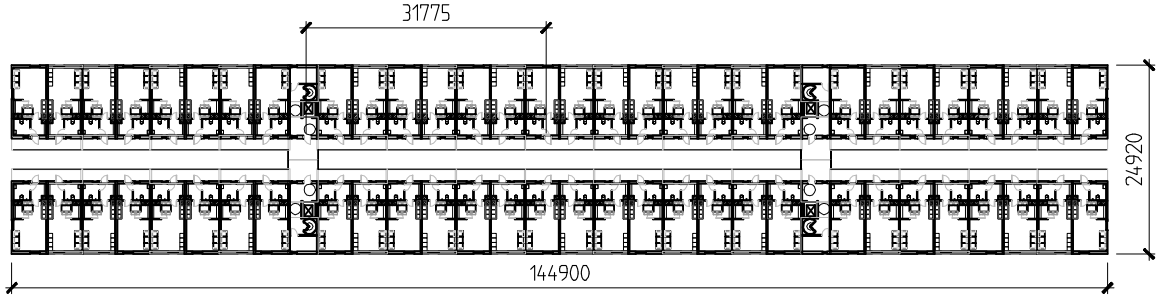

SKALA 1 : 1000

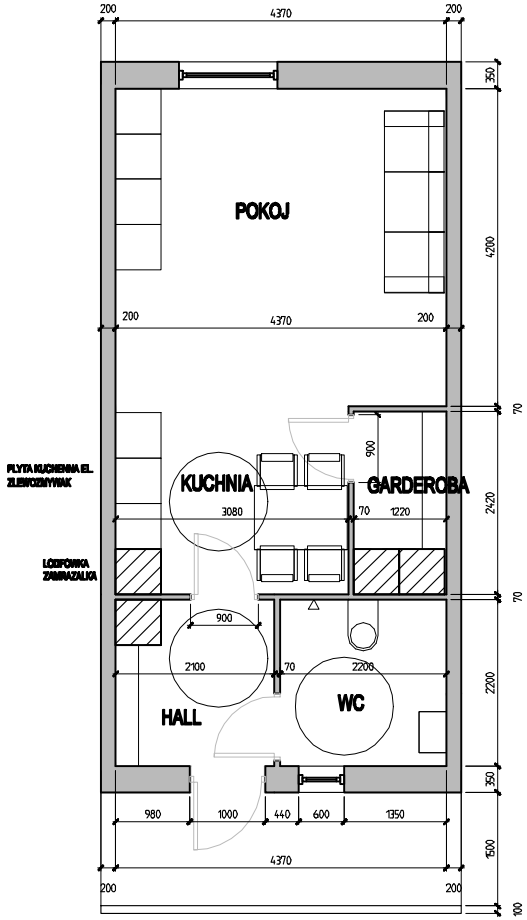

SKALA 1 : 100

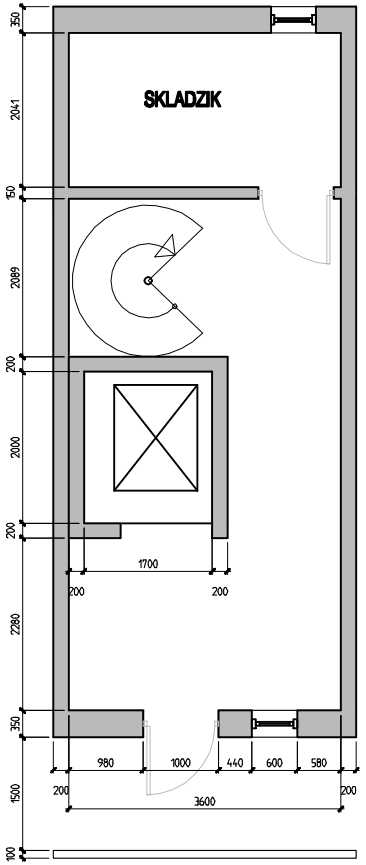

ZODIAK
ARKITEKTER AB
zodiak@zodiak.se
www.zodiakark.se
tel. 46 8 718 26 61 / 46 70 24 38 064

7D

SKALA 1:100
FORMAT A4

MIESZKANIA

METER 0 1 2 3 4 5 10